Редакция 1.0

www.nordteh.com

Список запасных частей

8124.400

ПОГРУЖНОЙ ДРЕНАЖНЫЙ НАСОС (SUBMERSIBLE DRAINAGE PUMP) SDP-90-H

Разобранный вид

Приводной блок

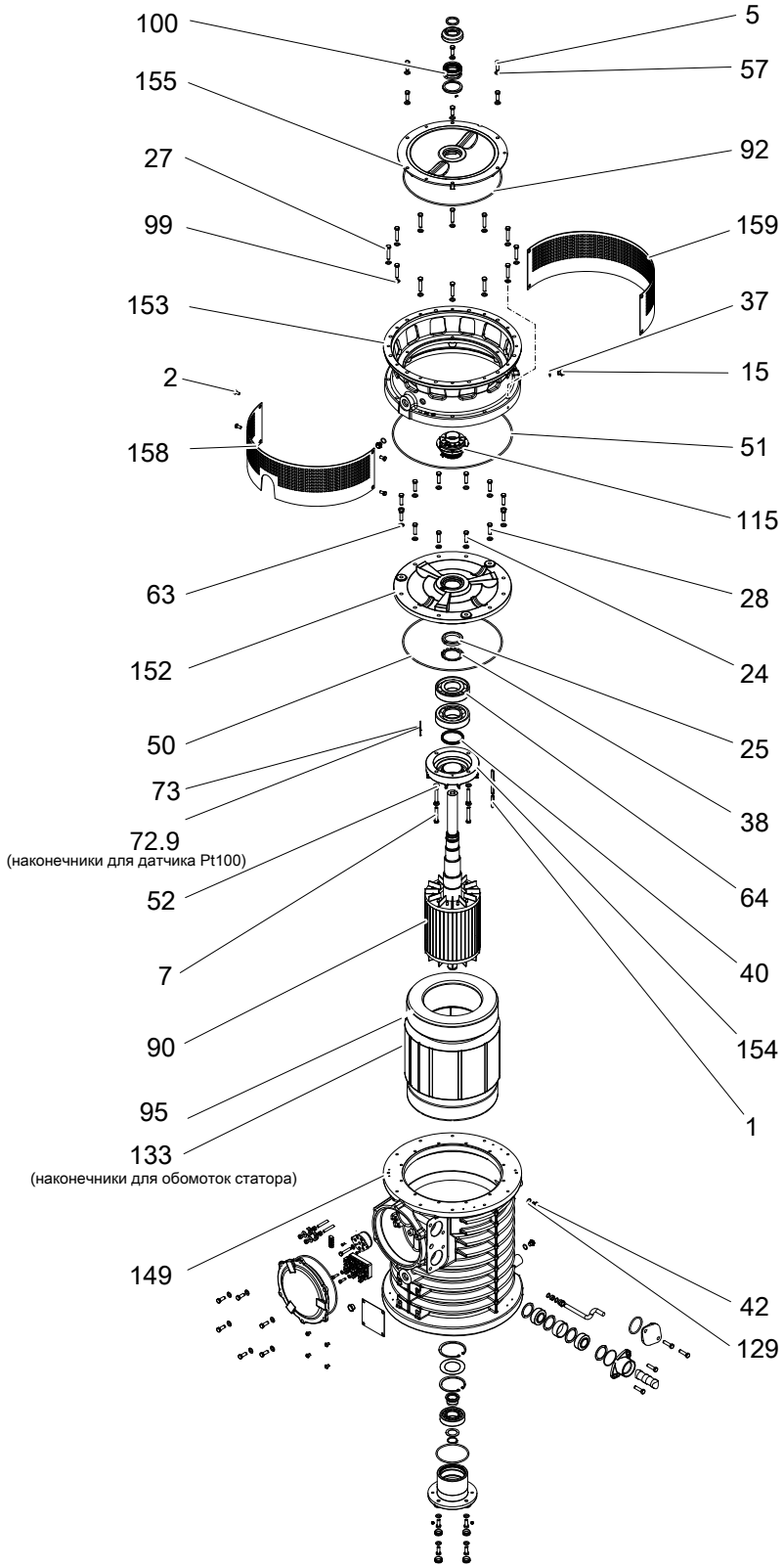

Опорный подшипник, плата и механические уплотнения

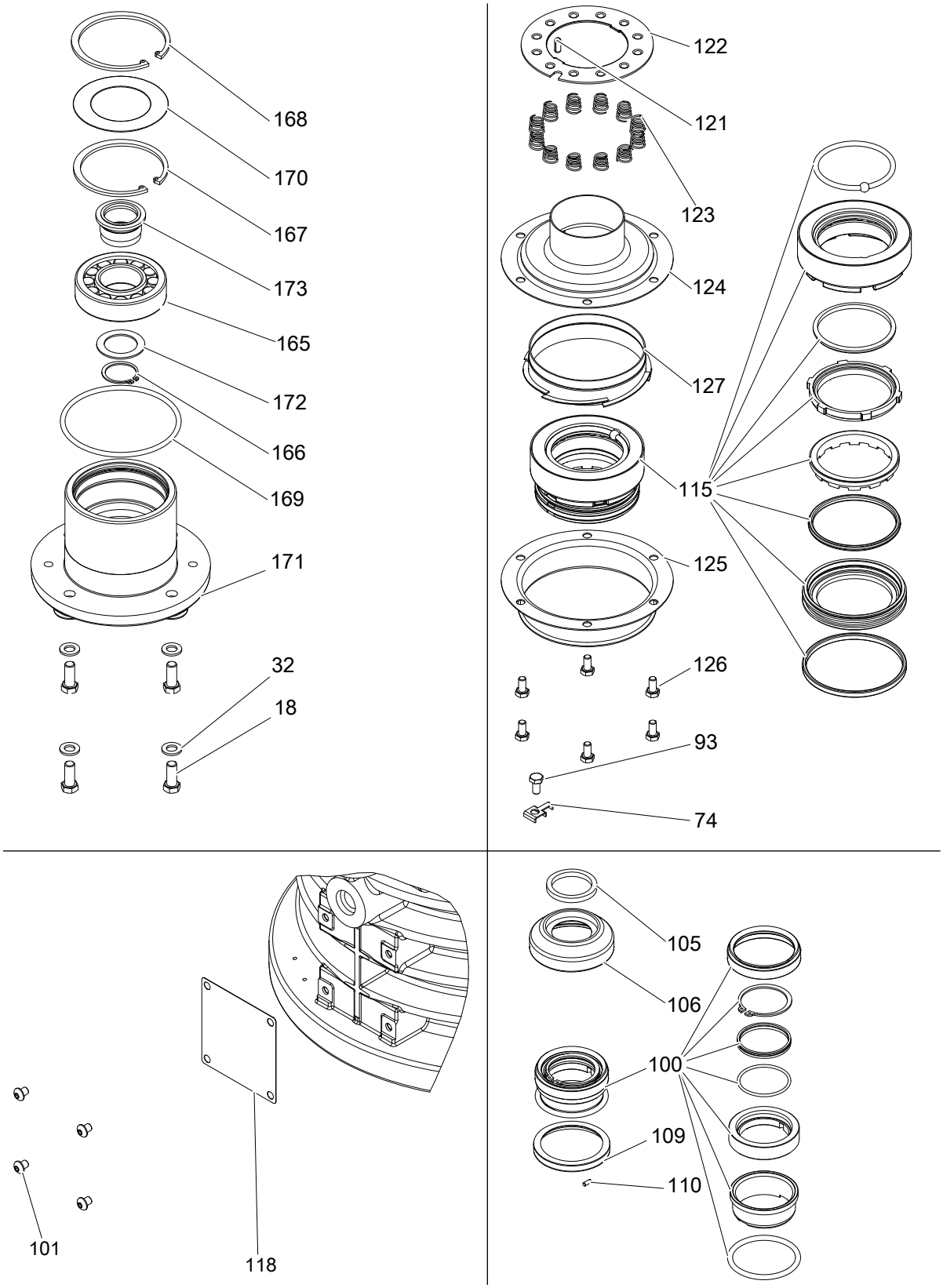

Электрические соединения и кабельный ввод

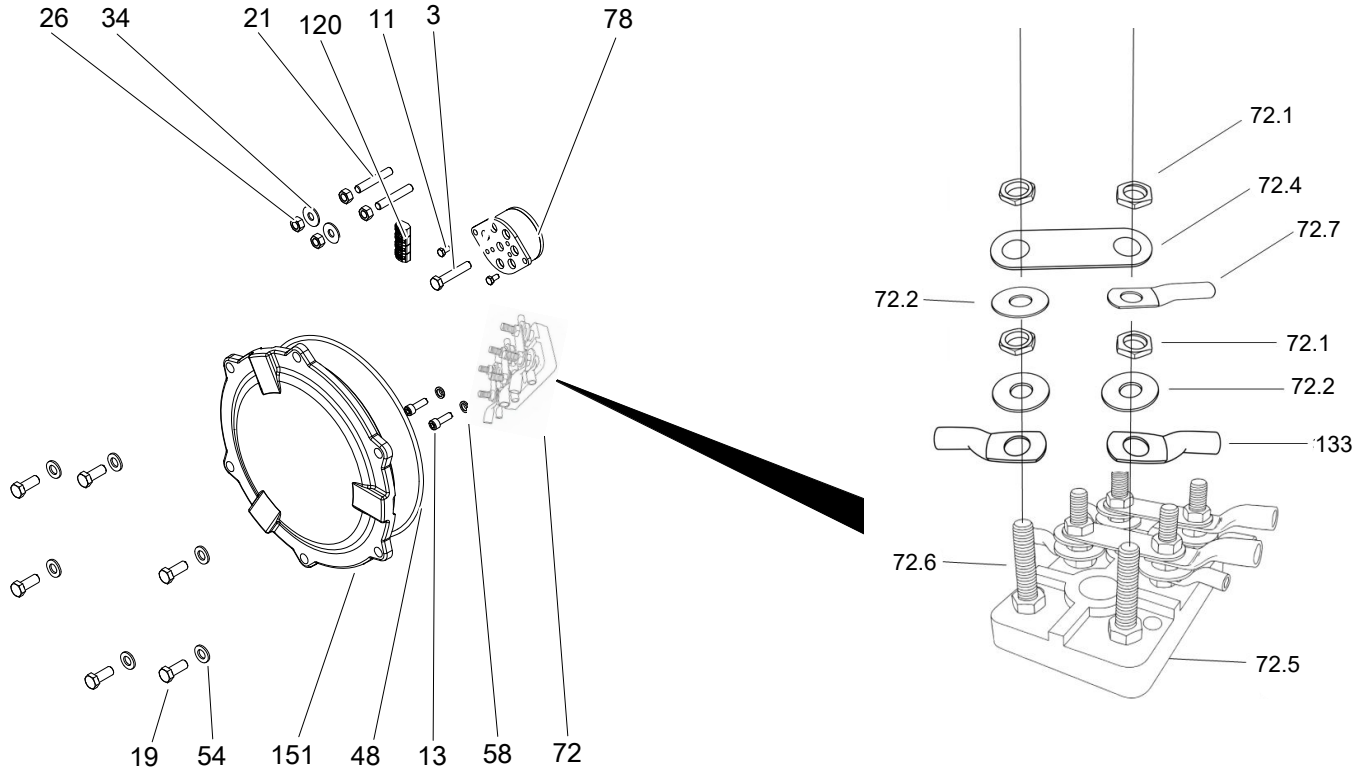

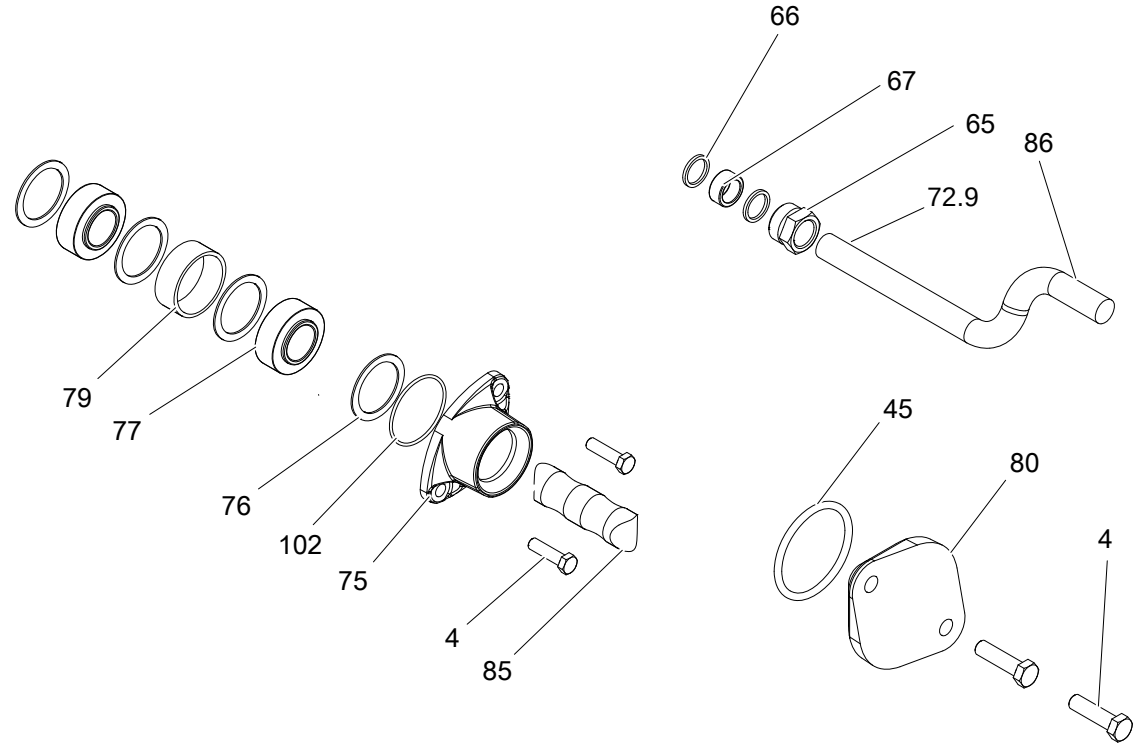

H

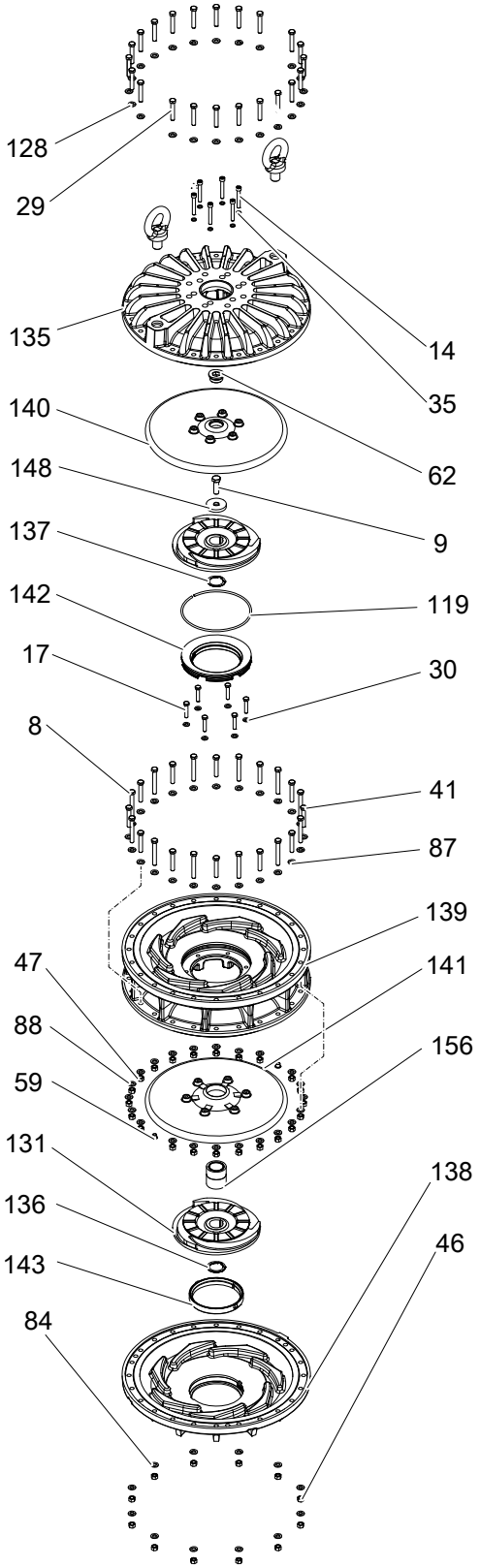
128
29
135
14
35
140
62
148
9
137
142
119
17
30
8
41
87
139
47
141
88
156
59
131
138
136
46
143
84

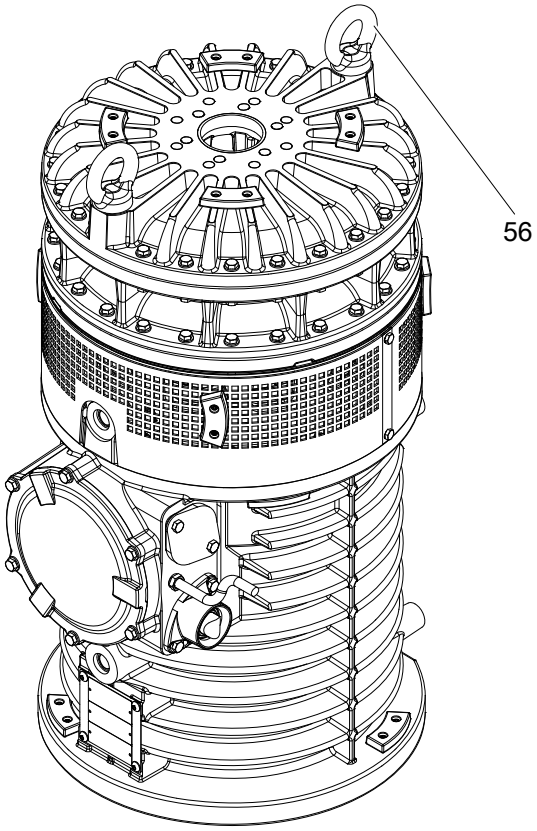
56

Список запасных частей

Поз. No	Часть.No	Описание	Комментарии	Кол-во/ Версия
1	410193	Шпонка (Parallel Key, 12x8x63-A4)		2
2	410195	Болт шестигранный (Hexagon Head Screw, M10x20-A4-70)		4
3	410196	Болт шестигранный (Hexagon Head Screw, M10x55-A2-70)		1
4	132260	Болт шестигранный (Hexagon Head Screw, M12x45-A2-70)		4
5	410197	Болт шестигранный (Hexagon Head Screw, M12x35-A2-70)		6
7	410198	Болт шестигранный (Hexagon Head Screw, M12x70-A2-70)		4
8	410199	Болт шестигранный (Hexagon Head Screw, M12x90-A2-70)		12
9	410200	Болт шестигранный (Hexagon Head Screw, M16x50-A4-70)		1
11	5002020	Болт шестигранный (Hexagon Head Screw, M6x12-A4-70)		2
13	410204	Болт (Slotted Head Screw, M10x30-A4-70)		2
14	410205	Болт (Hexagon socket head screw, M10x70-A2-70)		6
15	133063	Инспекционный болт (Inspection Screw)		2
17	410196	Болт шестигранный (Hexagon Head Screw, M10x55-A2-70)		6
18	410197	Болт шестигранный (Hexagon Head Screw, M12x35-A2-70)		4
19	410197	Болт шестигранный (Hexagon Head Screw, M12x35-A2-70)		6
21	410267	Шпилька (Stud M10x60-A2-70)		2
24	132260	Болт шестигранный (Hexagon Head Screw, M12x45-A2-70)		3
25	410207	Круглая гайка (Round Nut, ISO 2982-M70x2)		1
26	5002222	Гайка шестигранная (Hexagon Nut, M10-A4-70)		4
27	410532	Болт шестигранный (Hexagon head screw, M12X60-A2-70)		12
28	132260	Болт шестигранный (Hexagon Head Screw, M12x45-A2-70)		9
29	410198	Болт шестигранный (Hexagon Head Screw, M12x70-A2-70)		22
30	5002226	Шайба 10-A4-170HV		6
32	132274	Шайба (Plain Washer, IS07089-12-A2)		4
34	410211	Шайба (Plain Washer, ISO 7093 SPEC,10,5x28x2- -5150-04)		2
35	410544	Запорная шайба (Lock washer, M10-2343)		6
37	133064	Уплотнительное кольцо (O-Ring, 19,2x3,0 NBR)		2
38	410229	Запорная шайба (Lock Washer)		1
40	410251	Уплотнительное кольцо (Seal Ring)		1
41	410198	Болт шестигранный (Hexagon Head Screw, M12x70-A2-70)		12
42	133063	Инспекционный болт (Inspection Screw)		2
45	410238	Уплотнительное кольцо (O-Ring, 69,2x5,7-NBR)		1
46	132280	Гайка шестигранная (Hexagon Nut, M12-A2-70)		12
47	132280	Гайка шестигранная (Hexagon Nut, M12-A2-70)		22
48	410240	Уплотнительное кольцо (O-Ring, 269,3x5,7 NBR)		1
50	410241	Уплотнительное кольцо (O-Ring, 69,2x5,7-NBR)		1
51	410242	Уплотнительное кольцо (O-Ring, 499,3x5,7 NBR)		1
52	132274	Шайба (Plain Washer, IS07089-12-A2)		4
54	132274	Шайба (Plain Washer, IS07089-12-A2)		6
56	410209	Рым-болт (Lifting Eye Bolt, M30)		2
57	132274	Шайба (Plain Washer, IS07089-12-A2)		6
58	410252	Уплотнительная шайба (Sealing Washer)		2
62	410236	Заглушка (PLUG, R11/4" DIN 908 FZB)		1
63	132274	Шайба (Plain Washer, IS07089-12-A2)		12
64	410250	Шариковый подшипник (Ball Bearing, 7314 70x150x70)		2
65	5120400	Болт (Gland screw)		1
66	410212	Шайба (Plain Washer, 16,5x20,5x2-A2-70 For Cable Ø=(14)-16)		2
67	410254	Уплотнитель (Seal Sleeve)		1
72.1	410208	Гайка шестигранная (Hexagon Nut, M10)		18
72.2	410211	Шайба (Plain Washer, ISO 7093 SPEC,10,5x28x2- -5150-04)		9
72.4	410247	Перемычка (Closing Link)		3
72.5	410248	Соединительная плата (Connection Terminal Board)		1
72.6	900001	Болт (Hexagon Head Screw M10x50)		6
72.7	900002	Наконечник 50мм2 (Cable lug 50mm2)		4
72.9	900004	Наконечник 1,5-2,5мм2 (Cable lug 1,5-2,5mm2)		2
73	5125500	Датчик контроля температуры (Detector Unit Pt100)		1
74	5126400	Запорная шайба (Lock Washer)		1
75	5147205	Входной фланец (Entrance flange)		1
76	410220	Шайба (Plain Washer, 46,5x70x2-A2-70)		4
77	410262	Уплотнитель (Seal Sleeve, Ø (43)-46 mm)		2
78	5120000	Заглушка (El-lead through)		1
79	5148801	Кольцо (Ring)		1
80	5120700	Крышка (Cover)		1
84	132274	Шайба (Plain Washer, IS07089-12-A2)		12
85	410353	Кабель (Motor cable, 4G50mm² (Ø 41-45 mm))	Кабель H07RN-F 4G50мм²	20,5
86	410350	Контрольный кабель (Control cable, 7x1,5mm² (Ø 15-17 mm))	Кабель H07RN-F 7x1.5мм2	20,5
87	132274	Шайба (Plain Washer, IS07089-12-A2)		24
88	132274	Шайба (Plain Washer, IS07089-12-A2)		22
90	5121901	Ротор (Shaft Unit)		1
92	410241	Уплотнительное кольцо (O-Ring, 419,3x5,7 NBR)		1
93	5002020	Болт шестигранный (Hexagon Head Screw, M6x12-A4-70)		1
95	5126201	Статор (Stator 42-26-2F, 660/380V 50HZ)	6 выводов, 50Гц , 2 полюса, 90кВт, 380В-400В D/ 660В-690В Y	1
99	132274	Шайба (Plain Washer, IS07089-12-A2)		12
100	5123201	Механический уплотнитель (Mechanical Seal)		1

101	410206	Болт шестигранный (Hexagon socket head screw, M10x12-A2-70)		4
102	410562	Уплотнительное кольцо (O-ring)		2
105	5126300	Шайба (Plain Washer)		1
106	5124500	Резиновая прокладка для защиты двигателя (Protective Casing)		1
109	5122900	Защита от износа (Wear Protection)		1
110	410189	Штифт (Parallel Pin, SMS 2374 CP-H8-4x10-1650)		1
115	5039502	Механический уплотнитель (Mechanical seal, upper)		1
118	5127200	Пластина (Plate)		1
119	5183300	Кольцо (Spring ring, solid)		1
120	410916	Клемма (Terminal block)		4
121	410192	Штифт (Tension Pin, FRP 5x12-1770- HRC 38-44)		1
122	5122300	Шайба (Washer)		1
123	5036800	Пружина (Compression Spring)		12
124	5122200	Фланец (Flange Complete)		1
125	5122700	Фланец (Flange)		1
126	5002020	Болт шестигранный (Hexagon Head Screw, M6x12-A4-70)		6
127	5122400	Крыльчатка (Impeller unit)		1
128	132274	Шайба (Plain Washer, IS07089-12-A2)		22
129	133064	Уплотнительное кольцо (O-Ring, 19,2x3,0 NBR)		2
131	5164500	Рабочее колесо (Impeller)		2
133	900003	Наконечник 25мм2 (Cable lug 25mm2)		6
135	5124301	Корпус диффузора (Diffuser Coated) PU		1
136	5017404	Регулировочная шайба 0,5мм (Adjusting Washer)		2-4
136	5017403	Регулировочная шайба 0,3мм (Adjusting Washer)		2-4
137	5017403	Регулировочная шайба 0,3мм (Adjusting Washer)		2-4
137	5017404	Регулировочная шайба 0,5мм (Adjusting Washer)		2-4
138	5122000	Корпус диффузора (Diffuser Coat.) PU		1
139	5173800	Корпус диффузора (Diffuser Coat.) PU		1
140	5124600	Диск диффузора (Diffuser Disc coated) PU		1
141	5124700	Диск диффузора (Diffuser Disc coated) PU		1
142	5124205	Защитное кольцо (Wear Ring)		1
143	5122100	Защитное кольцо (Wear Ring)		1
148	5121300	Шайба (Plain Washer)		1
149	5121404	Корпус статора (Stator Housing)		1
151	5121500	Крышка (Cover)		1
152	5121600	Нижнее гнездо подшипника (Bearing Housing, lower)		1
153	5127300	Масляный бак (Oil Housing)		1
154	5121700	Крышка подшипника (Bearing Cover)		1
155	5121800	Корпус диффузора (Diffuser Coat.)		1
156	5123000	Уплотнитель (Sleeve)		1
158	5127401	Фильтр (Strainer, stainless steel)		1
159	5127501	Фильтр (Strainer, stainless steel)		1
165	410225	Роликовый подшипник (Roller Bearing, 310 ECP/ C3 50x110x27)		1
166	410081	Стопорное кольцо (Retaining Ring, SGA 40)		1
167	130995	Стопорное кольцо (Retaining Ring, SGH 110)		1
168	410231	Стопорное кольцо (Retaining Ring, SGH 115)		1
169	410239	Уплотнительное кольцо (O-Ring, 134,3x5,7-NBR)		1
170	5125300	Шайба (Washer)		1
171	5125400	Гнездо подшипника (Bearing Housing)		1
172	5125600	Шайба (Washer)		1
173	5125700	Уплотнитель (Sleeve)		1
800	**5119202**	**Набор уплотнительных колец. Состоит из:**		
	133064	Уплотнительное кольцо (O-Ring, 19,2x3,0 NBR)		2
	410238	Уплотнительное кольцо (O-Ring, 69,2x5,7-NBR)		1
	133064	Уплотнительное кольцо (O-Ring, 19,2x3,0 NBR)		2
	410240	Уплотнительное кольцо (O-Ring, 269,3x5,7 NBR)		1
	5003732	Уплотнительное кольцо (O-Ring, 279,3x5,7 NBR)		2
	410241	Уплотнительное кольцо (O-Ring, 69,2x5,7-NBR)		1
	410241	Уплотнительное кольцо (O-Ring, 69,2x5,7-NBR)		1
	410242	Уплотнительное кольцо (O-Ring, 499,3x5,7 NBR)		1
	410562	Уплотнительное кольцо (O-ring)		2
	410238	Уплотнительное кольцо (O-Ring, 69,2x5,7-NBR)		1
	410239	Уплотнительное кольцо (O-Ring, 134,3x5,7-NBR)		1
	130947	Уплотнительное кольцо (O-Ring, 229,3x5,7 NBR)		1
900	**5126501**	**Ремкомплект. Состоит из:**		
	5119202	Набор уплотнительных колец (O-Ring kit)		1
	5123201	Механический уплотнитель (Mechanical Seal)		1
	5039502	Механический уплотнитель (Mechanical seal, upper)		1
	410250	Шариковый подшипник (Ball Bearing, 7314 70x150x70)		2
	410225	Роликовый подшипник (Roller Bearing, 310 ECP/ C3 50x110x27)		1
	410251	Уплотнительное кольцо (Seal Ring)		1
	5122900	Защита от износа (Wear Protection)		1
901	410053	Масло вазелиновое, литр (Oil ISO VG 32)		11
902	900005	Пластичная смазка MOBIL Unirex N 3, кг		0,45
903	900006	Паста (MOLYKOTE D Paste), кг		0,05